CARBOGA

shaping future

Concealed systems

41 models · 2026





Water fixtures · Mixers · Accessories

carboga.com | info@carboga.com

CARBOGA

Model index

MA0105 - MIX ANKASTRE KARE BİR YÖNLÜ DUŞ BATARYA SETİ 4
MA0205 - MIX ANKASTRE YUVARLAK BİR YÖNLÜ DUŞ BATARYA SETİ 5
MA0205.10 - MIX ANKASTRE YUVARLAK BİR YÖNLÜ DUŞ BATARYA SETİ 2 6
MA0518 - MIX ANKASTRE MOSKOVA İNOKS TEPE DUŞ BAŞLIK SETİ 7
MA0418 - MIX ANKASTRE MOSKOVA TEPE DUŞ BAŞLIK SETİ 8
MA0718 - MIX ANKASTRE MİLANO İNOKS TEPE DUŞ BAŞLIK SETİ 9
MA0618 - MIX ANKASTRE MİLANO TEPE DUŞ BAŞLIK SETİ 10
MA0818B - MIX ANKASTRE TOKYO TEPE DUŞ BAŞLIK SETİ SİYAH 11
MA0918B - MIX ANKASTRE PEKİN TEPE DUŞ BAŞLIK SETİ SİYAH 12
MA1018 - MIX ANKASTRE SOFYA TEPE DUŞ BAŞLIK SETİ 13
MA1203 - MIX ANKASTRE KUVARS ÇIKIŞ DİRSEĞİ 14
MA1204 - MIX ANKASTRE KUVARS ÇIKIŞ DİRSEĞİ ASKILI 15
MA2203 - MIX ANKASTRE AY ÇIKIŞ DİRSEĞİ 16
MA2204 - MIX ANKASTRE AY ÇIKIŞ DİRSEĞİ ASKILI 17
MA1201 - MIX ANKASTRE KUVARS ÇIKIŞ UCU YÖNLENDİRİCİLİ 18
MA1202 - MIX ANKASTRE KUVARS ÇIKIŞ UCU 19
MA2201 - MIX ANKASTRE AY ÇIKIŞ UCU YÖNLENDİRİCİLİ 20
MA2202 - MIX ANKASTRE AY ÇIKIŞ UCU 21
MA0113 - MIX ANKASTRE KARE ŞATAF BATARYASI 22
MA0121 - MIX ANKASTRE KARE AYRIK ŞATAF BATARYASI 23
MA0221 - MIX ANKASTRE YUVARLAK AYRIK ŞATAF BATARYASI 24
MA0312 - MIX ANKASTRE PİRİT LAVABO BATARYASI 25
MA0110 - MIX ANKASTRE KARE ÜÇ YÖNLÜ BANYO BATARYASI 26
MA0210 - MIX ANKASTRE YUVARLAK ÜÇ YÖNLÜ BANYO BATARYASI 27
MA0108 - MIX ANKASTRE KARE İKİ YÖNLÜ BANYO BATARYASI 28
MA0208 - MIX ANKASTRE YUVARLAK İKİ YÖNLÜ BANYO BATARYASI 29
MA0106 - MIX ANKASTRE KARE BİR YÖNLÜ DUŞ BATARYASI 30
MA0206 - MIX ANKASTRE YUVARLAK BİR YÖNLÜ DUŞ BATARYASI 31
MA0114 - MIX ANKASTRE KARE ŞATAF BATARYA SETİ 32
MA0122 - MIX ANKASTRE KARE AYRIK ŞATAF BATARYA SETİ 33
MA0222 - MIX ANKASTRE YUVARLAK AYRIK ŞATAF BATARYA SETİ 34
MA0109 - MIX ANKASTRE KARE ÜÇ YÖNLÜ BANYO BATARYA SETİ 35
MA0209 - MIX ANKASTRE YUVARLAK ÜÇ YÖNLÜ BANYO BATARYA SETİ 36
MA0107 - MIX ANKASTRE KARE İKİ YÖNLÜ BANYO BATARYA SETİ 37
MA0107.10 - MIX ANKASTRE KARE İKİ YÖNLÜ BANYO BATARYA SETİ 2 38
MA0207 - MIX ANKASTRE YUVARLAK İKİ YÖNLÜ BANYO BATARYA SETİ 39
MA0207.10 - MIX ANKASTRE YUVARLAK İKİ YÖNLÜ BANYO BATARYA SETİ 2 40
MA1119 - MIX ANKASTRE ARTI STOP VANA 1/2" 41

CARBOGA

Model index

MA1120 - MIX ANKASTRE ARTI STOP VANA 3/4" 42

MA1219 - MIX ANKASTRE KUVARS STOP VANA 1/2" 43

MA1220 - MIX ANKASTRE KUVARS STOP VANA 3/4" 44

CARBOGA

Concealed systems / BİR YÖNLÜ DUŞ BATARYA SETLERİ

MA0105 - MIX ANKASTRE KARE BİR YÖNLÜ DUŞ BATARYA SETİ

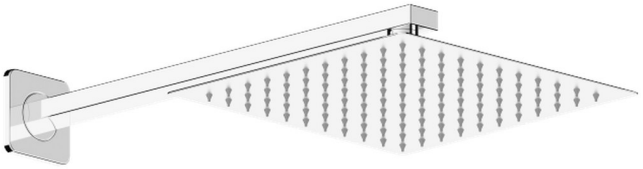



Chrome

Confirm finish, quantity and destination with your quotation.

CARBOGA

Concealed systems / BİR YÖNLÜ DUŞ BATARYA SETLERİ

MA0205 - MIX ANKASTRE YUVARLAK BİR YÖNLÜ DUŞ BATARYA SETİ





Chrome

Confirm finish, quantity and destination with your quotation.

CARBOGA

Concealed systems / BİR YÖNLÜ DUŞ BATARYA SETLERİ

MA0205.10 - MIX ANKASTRE YUVARLAK BİR YÖNLÜ DUŞ BATARYA SETİ 2





Chrome

Confirm finish, quantity and destination with your quotation.

MA0518 - MIX ANKASTRE MOSKOVA İNOKS TEPE DUŞ BAŞLIK SETİ

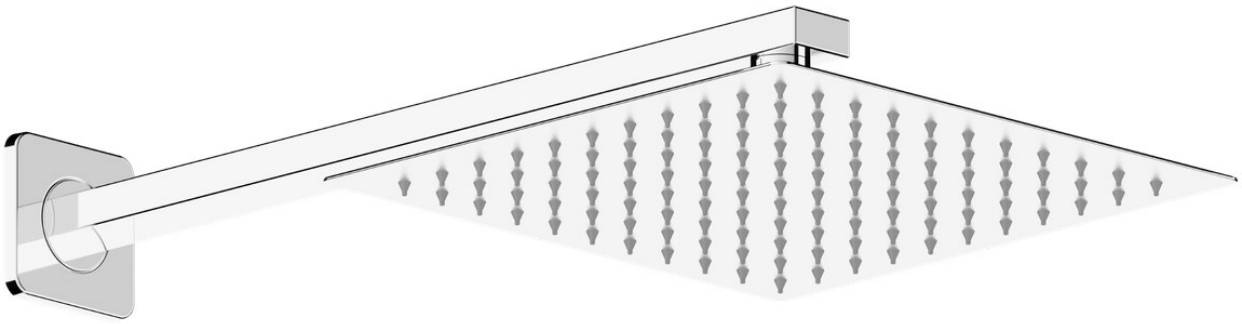

Chrome

Confirm finish, quantity and destination with your quotation.

MA0418 - MIX ANKASTRE MOSKOVA TEPE DUŞ BAŞLIK SETİ

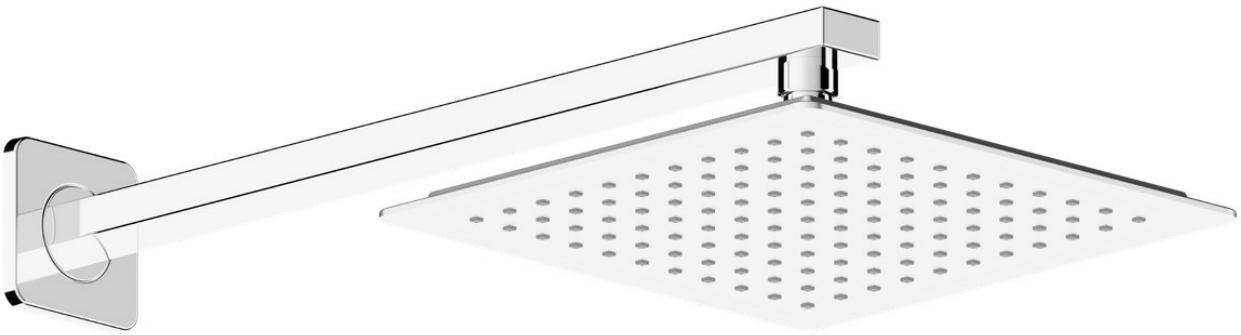

Chrome

Confirm finish, quantity and destination with your quotation.

MA0718 - MIX ANKASTRE MİLANO İNOKS TEPE DUŞ BAŞLIK SETİ

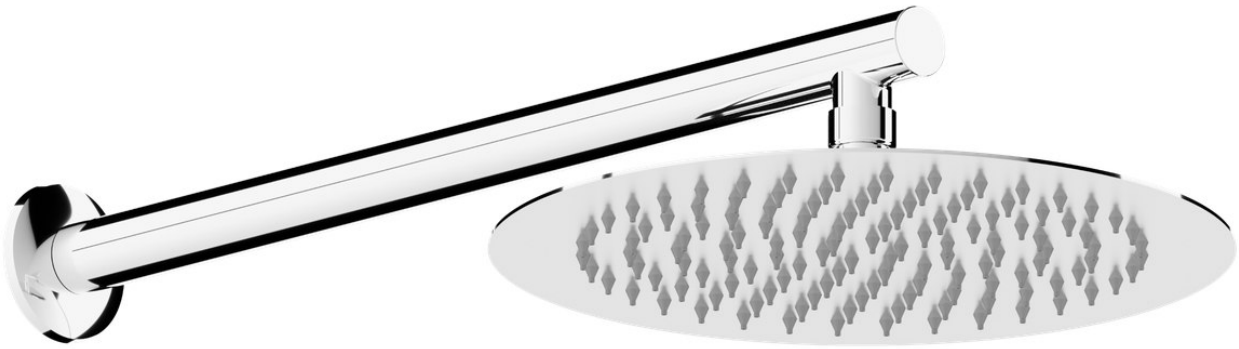

Chrome

Confirm finish, quantity and destination with your quotation.

MA0618 - MIX ANKASTRE MİLANO TEPE DUŞ BAŞLIK SETİ



Chrome

Confirm finish, quantity and destination with your quotation.

MA0818B - MIX ANKASTRE TOKYO TEPE DUŞ BAŞLIK SETİ SİYAH



Black

Confirm finish, quantity and destination with your quotation.

MA0918B - MIX ANKASTRE PEKİN TEPE DUŞ BAŞLIK SETİ SİYAH



Black

Confirm finish, quantity and destination with your quotation.

MA1018 - MIX ANKASTRE SOFYA TEPE DUŞ BAŞLIK SETİ



Chrome

Confirm finish, quantity and destination with your quotation.

MA1203 - MIX ANKASTRE KUVARS ÇIKIŞ DİRSEĞİ



Chrome

Confirm finish, quantity and destination with your quotation.

MA1204 - MIX ANKASTRE KUVARS ÇIKIŞ DİRSEĞİ ASKILI

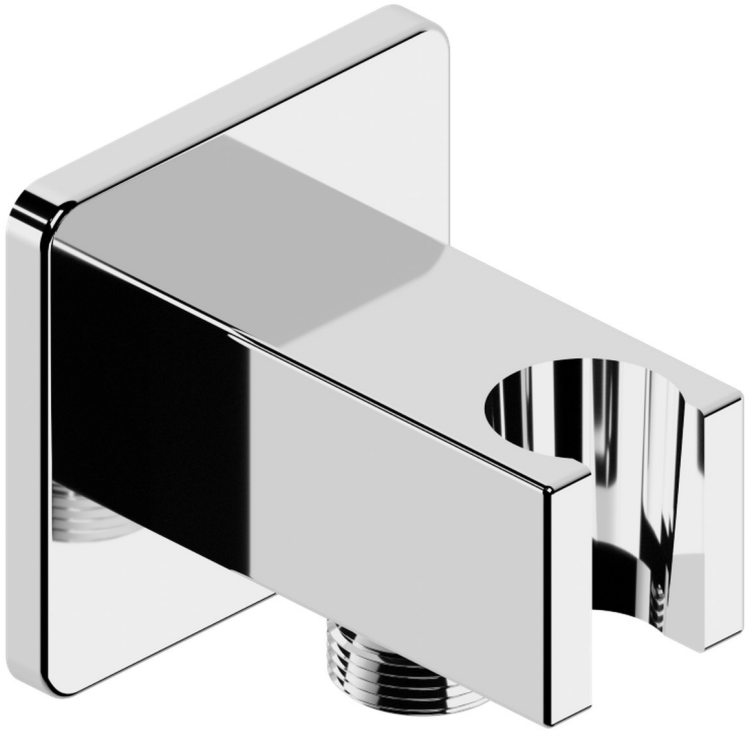

Chrome

Confirm finish, quantity and destination with your quotation.

MA2203 - MIX ANKASTRE AY ÇIKIŞ DİRSEĞİ



Chrome



Black



Satin



White

Confirm finish, quantity and destination with your quotation.

MA2204 - MIX ANKASTRE AY ÇIKIŞ DİRSEĞİ ASKILI



Chrome



Black

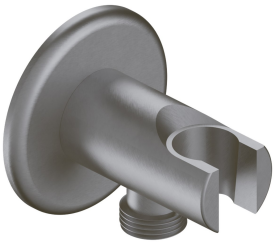

Satin



White

Confirm finish, quantity and destination with your quotation.

MA1201 - MIX ANKASTRE KUVARS ÇIKIŞ UCU YÖNLENDİRİCİLİ

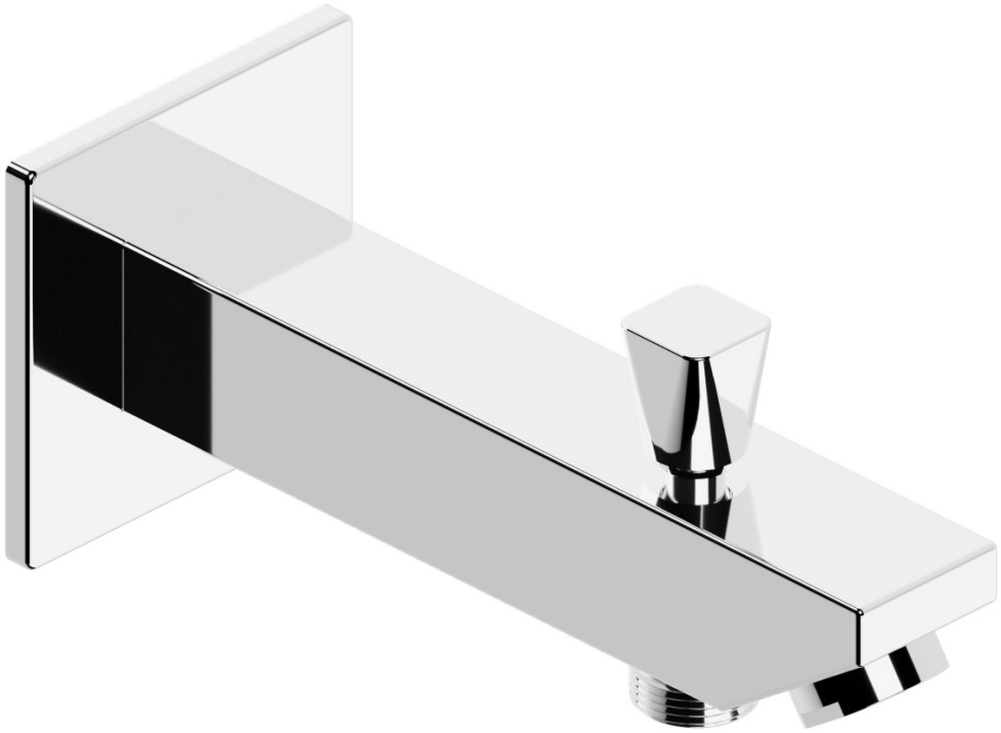

Chrome

Confirm finish, quantity and destination with your quotation.

MA1202 - MIX ANKASTRE KUVARS ÇIKIŞ UCU

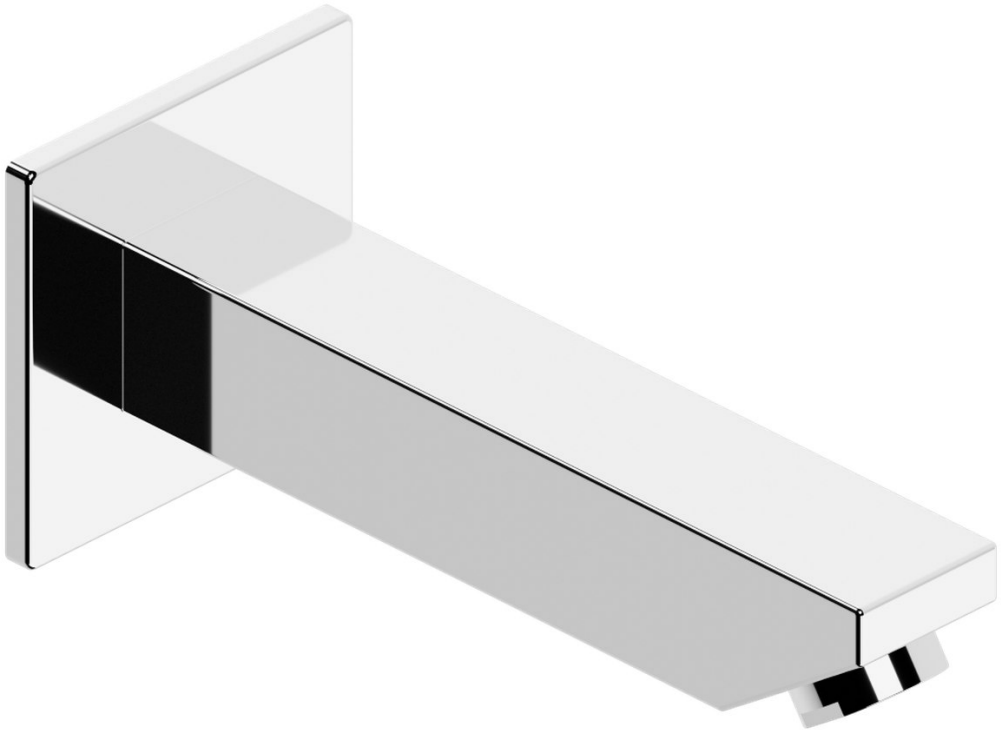

Chrome

Confirm finish, quantity and destination with your quotation.

MA2201 - MIX ANKASTRE AY ÇIKIŞ UCU YÖNLENDİRİCİLİ



Chrome



Black

Confirm finish, quantity and destination with your quotation.

MA2202 - MIX ANKASTRE AY ÇIKIŞ UCU

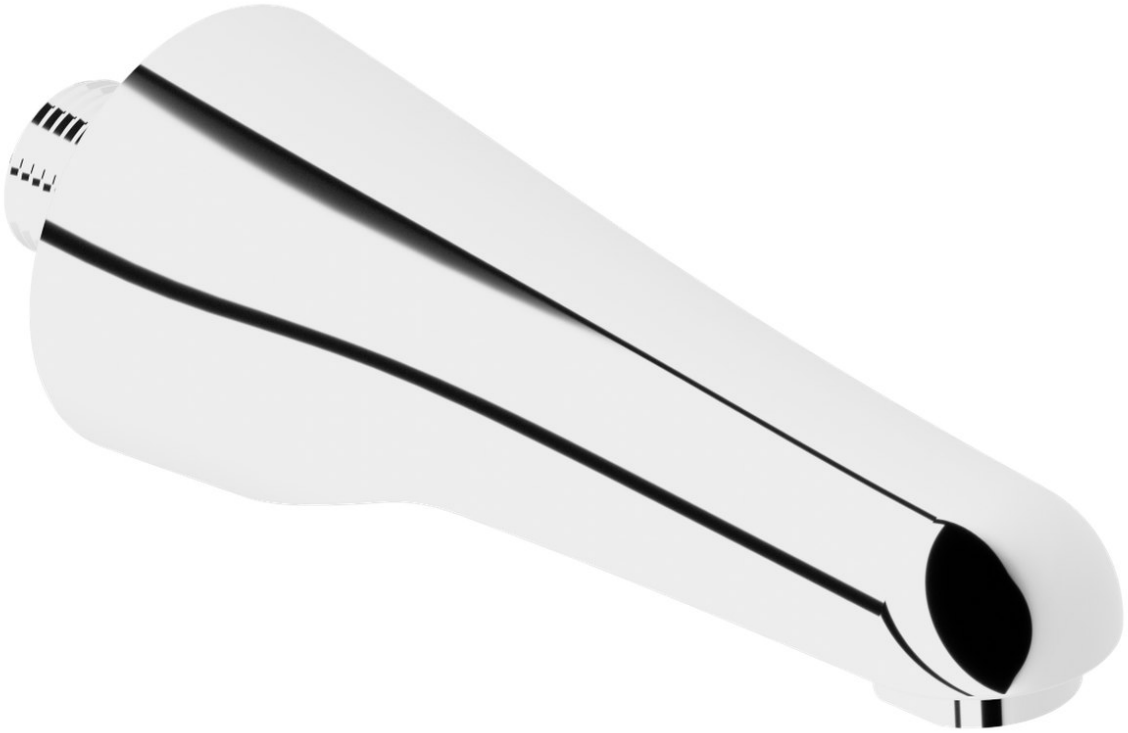

Chrome



White



Black

Confirm finish, quantity and destination with your quotation.

MA0113 - MIX ANKASTRE KARE ŞATAF BATARYASI



Chrome



Black

Confirm finish, quantity and destination with your quotation.

MA0121 - MIX ANKASTRE KARE AYRIK ŞATAF BATARYASI



Chrome

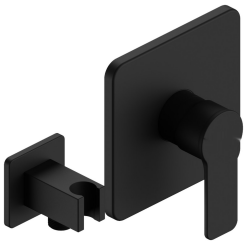

Black

Confirm finish, quantity and destination with your quotation.

MA0221 - MIX ANKASTRE YUVARLAK AYRIK ŞATAF BATARYASI



Chrome



Black

Confirm finish, quantity and destination with your quotation.

MA0312 - MIX ANKASTRE PİRİT LAVABO BATARYASI



Chrome



Black

Confirm finish, quantity and destination with your quotation.

MA0110 - MIX ANKASTRE KARE ÜÇ YÖNLÜ BANYO BATARYASI



Chrome



Black

Confirm finish, quantity and destination with your quotation.

MA0210 - MIX ANKASTRE YUVARLAK ÜÇ YÖNLÜ BANYO BATARYASI



Chrome



Black

Confirm finish, quantity and destination with your quotation.

MA0108 - MIX ANKASTRE KARE İKİ YÖNLÜ BANYO BATARYASI



Chrome



Black

Confirm finish, quantity and destination with your quotation.

MA0208 - MIX ANKASTRE YUVARLAK İKİ YÖNLÜ BANYO BATARYASI



Chrome



Black

Confirm finish, quantity and destination with your quotation.

MA0106 - MIX ANKASTRE KARE BİR YÖNLÜ DUŞ BATARYASI



Chrome

Confirm finish, quantity and destination with your quotation.

MA0206 - MIX ANKASTRE YUVARLAK BİR YÖNLÜ DUŞ BATARYASI



Chrome

Confirm finish, quantity and destination with your quotation.

MA0114 - MIX ANKASTRE KARE ŞATAF BATARYA SETİ



Chrome



Black

Confirm finish, quantity and destination with your quotation.

MA0122 - MIX ANKASTRE KARE AYRIK ŞATAF BATARYA SETİ



Chrome



Black

Confirm finish, quantity and destination with your quotation.

MA0222 - MIX ANKASTRE YUVARLAK AYRIK ŞATAF BATARYA SETİ



Chrome



Black

Confirm finish, quantity and destination with your quotation.

MA0109 - MIX ANKASTRE KARE ÜÇ YÖNLÜ BANYO BATARYA SETİ



Chrome



Black

Confirm finish, quantity and destination with your quotation.

MA0209 - MIX ANKASTRE YUVARLAK ÜÇ YÖNLÜ BANYO BATARYA SETİ



Chrome



Black

Confirm finish, quantity and destination with your quotation.

MA0107 - MIX ANKASTRE KARE İKİ YÖNLÜ BANYO BATARYA SETİ



Chrome



Black

Confirm finish, quantity and destination with your quotation.

MA0107.10 - MIX ANKASTRE KARE İKİ YÖNLÜ BANYO BATARYA SETİ 2



Chrome



Black

Confirm finish, quantity and destination with your quotation.

CARBOGA

Concealed systems / İKİ YÖNLÜ BANYO BATARYA SETLERİ

MA0207 - MIX ANKASTRE YUVARLAK İKİ YÖNLÜ BANYO BATARYA SETİ



Chrome



Black

Confirm finish, quantity and destination with your quotation.

MA0207.10 - MIX ANKASTRE YUVARLAK İKİ YÖNLÜ BANYO BATARYA SETİ 2



Chrome



Black

Confirm finish, quantity and destination with your quotation.

MA1119 - MIX ANKASTRE ARTI STOP VANA 1/2"

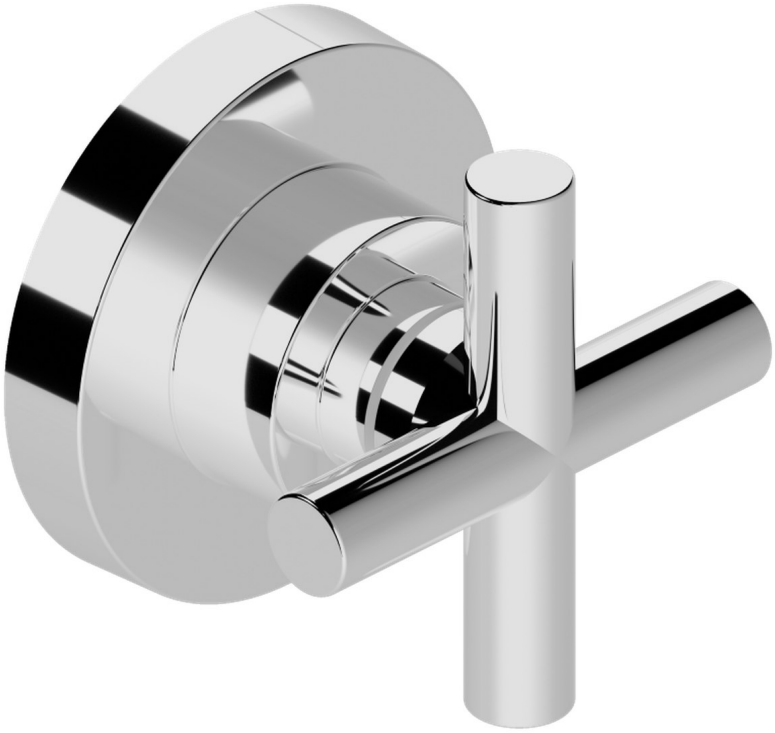

Chrome

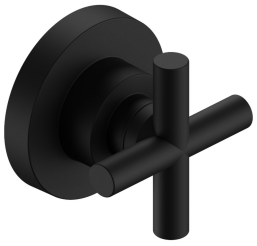

Black

Confirm finish, quantity and destination with your quotation.

MA1120 - MIX ANKASTRE ARTI STOP VANA 3/4"

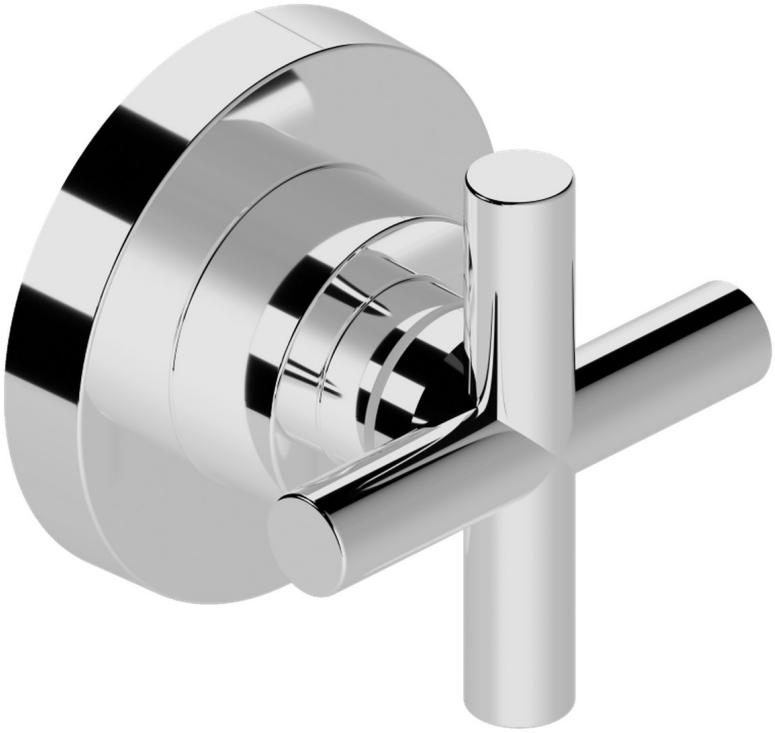

Chrome

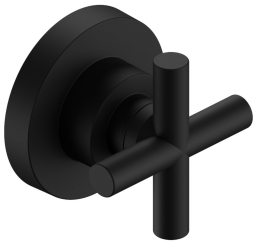

Black

Confirm finish, quantity and destination with your quotation.

MA1219 - MIX ANKASTRE KUVARS STOP VANA 1/2"

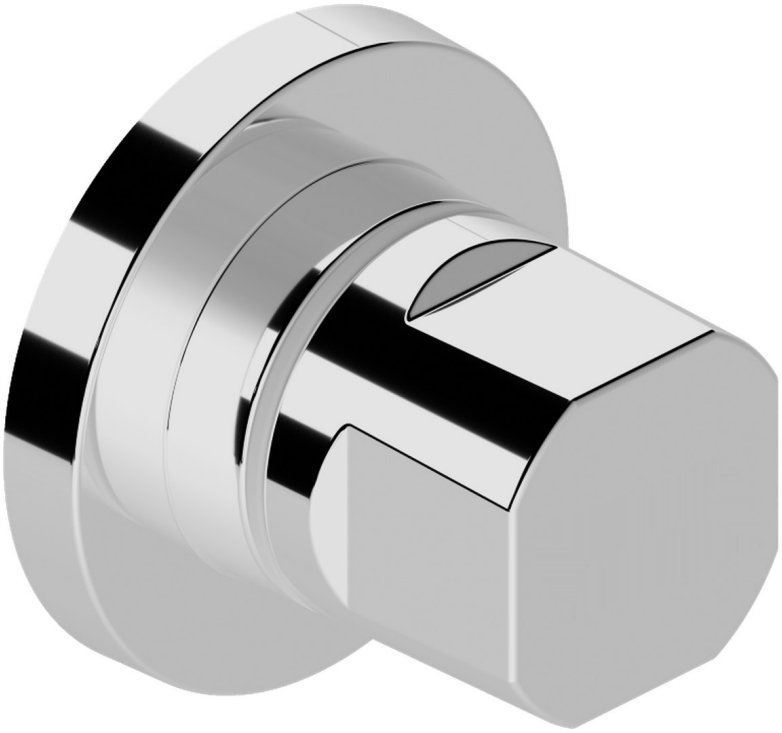

Chrome

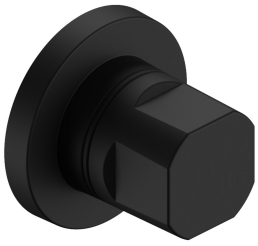

Black

Confirm finish, quantity and destination with your quotation.

MA1220 - MIX ANKASTRE KUVARS STOP VANA 3/4"

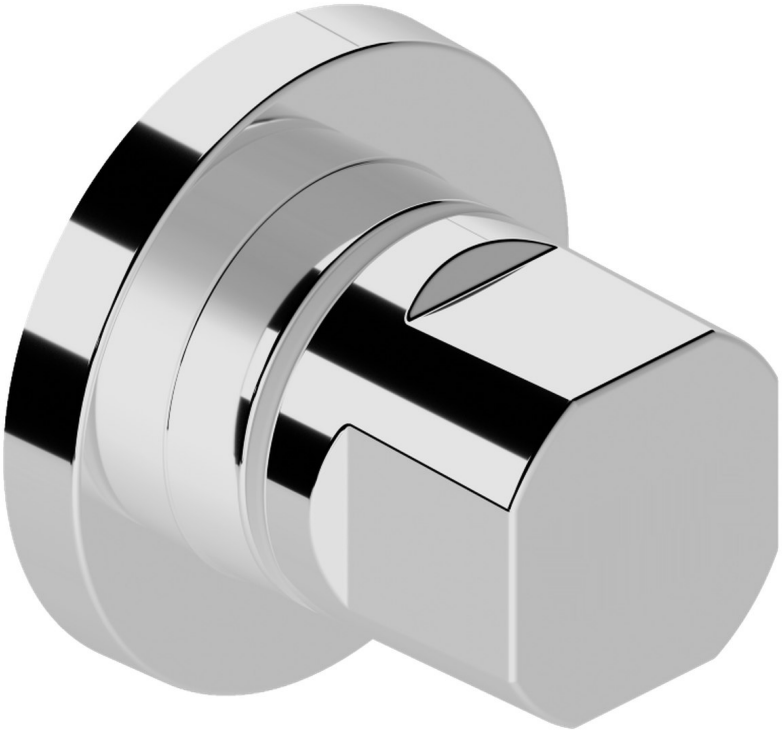

Chrome

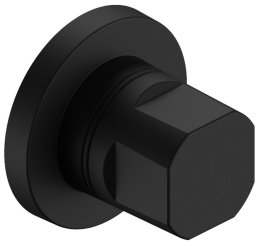

Black

Confirm finish, quantity and destination with your quotation.

CARBOGA

shaping future

Request a quotation

Send model codes, finish, quantity and destination country.

info@carboga.com

+90 532 160 29 56

https://carboga.com

Giyimkent Business Center, 16th Street No: 37/B

Esenler, Istanbul, Türkiye